«ԳԼՈՍՄԱ» ԱԿ

ԵՐԵՎԱՆԻ ԹԻՎ 125 ԴՊՐՈՑԻ

ՎԵՐԱՆՈՐՈԳՈՒՄ

Աշխատանքային նախագիծ

1

Ճարտարապետաշինարարական մաս

ԵՐԵՎԱՆ 2017

ԲԱՑԱՏՐԱԳԻՐ

Երևանի թիվ 125 դպրոցի վերանորոգման նախագիծը կատարված է դպրոցի պատվերով:

Նախագիծը կատարվել է նախագծային առաջադրանքի, դպրոցի տնօրինության առաջարկությունների և սեփական չափագրությունների և հետազոտությունների հիման վրա:

Համաձայն նախագծային առաջադրանքի նախագծով նախատեսվում է՝

- Դպրոցի ներքակային տարածքում մետաղյա տարրերից կմախքով կառուցվող շվաքարանի շինարարության ավարտ: Ծածկի, հատակի, նստարանների և և բեմահարթակի կառուցում:

Նախկինում թողարկված նախագծով նախատեսված շվաքարանի կառուցումը մնացել է անավարտ: Կառուցվել է միայն շվաքարանի պողպատյա տարրերից կմախքը:

Համաձայն նախագծային առաջադրանքի տվյալ նախագծով շվաքարանի շինարարության ավարտը նախատեսվում է փոփոխություններով: Ծածկի «սենդվիչ» սալերի փոխարեն նախատեսվում է ցինկապատ գունավոր թիթեղյա ծածկ և կախովի առաստաղ պլաստիկից: Նախատեսվում են նաև նոր աստիճաններով բետոնե հարթակ և բեմի հարթակ:

- Նախատեսվում են հարդարման աշխատանքներ անձրևաջրերից վնասված առաստաղների որոշ հատվածների նորոգման համար, և վնասված «Արմստրոնգ» կախովի առաստաղի վահանակների փոխարինում
- Լամինատե հատակի պատրաստում, որոշ սենյակներում:
- Դպրոցի դահլիճի տանիքի վնասված ծածկույթի փոխարինում:

Առաջին հարկի հատակագիծ

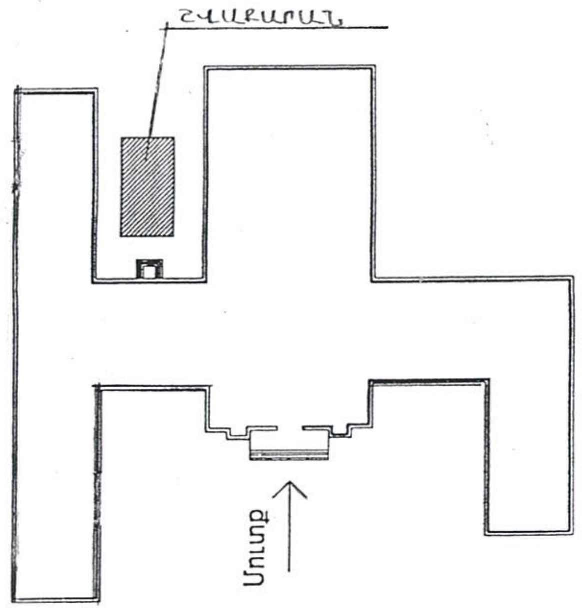

Երկրորդ հարկի հատակագիծ

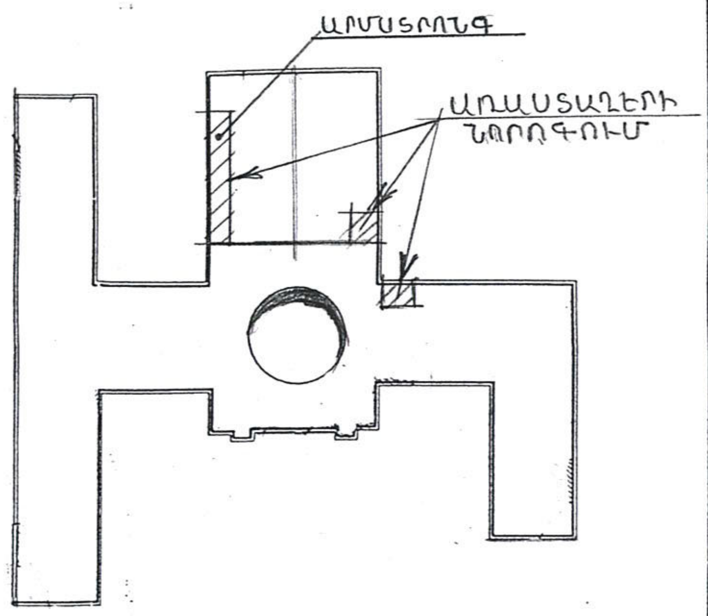

Երրորդ հարկի հատակագիծ

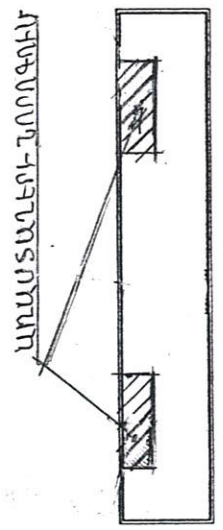

Նախագծի կազմը

1	Բացատրագիր, գծագրերի անվանացանկ	ՃՇ-1
2	Մետաղական շվաքարան /տաղավար/	ՃՇ-2
4	Շվաքարանի նստարան	ՃՇ-3
6	Դահլիճի տանիքի հատակագիծ (նյութի ծախս)	ՃՇ-4
7	Կտրվածքի 1-1 հանգույցներ	ՃՇ-5
8	Դպրոցի շենքի տանիքի հատակագիրծ - սխեմա	ՃՇ-6

«ԳԼՈՄՄԱ» ԱԿ	Երևանի թիվ 125 դպրոցի վերանորոգում			ՊԱՏՎԵՐ
	ՏՆՕՐԵՆ	Մանասյան	Ճարտարապետաշինարարական մաս	Թվական 2017
	ՆԱԽԱԳԾԵՑ	Ա.Ալեքսանյան	Բացատրագիր, գծագրերի անվանացանկ	ՓՈՒԼ Ա.Ն.
				ԹԵՐԹ ՃՇ-1

Հատված 1
Մետաղական շվաքարան
/տաղավար/

Ճակատ 1-3
Մ1:100

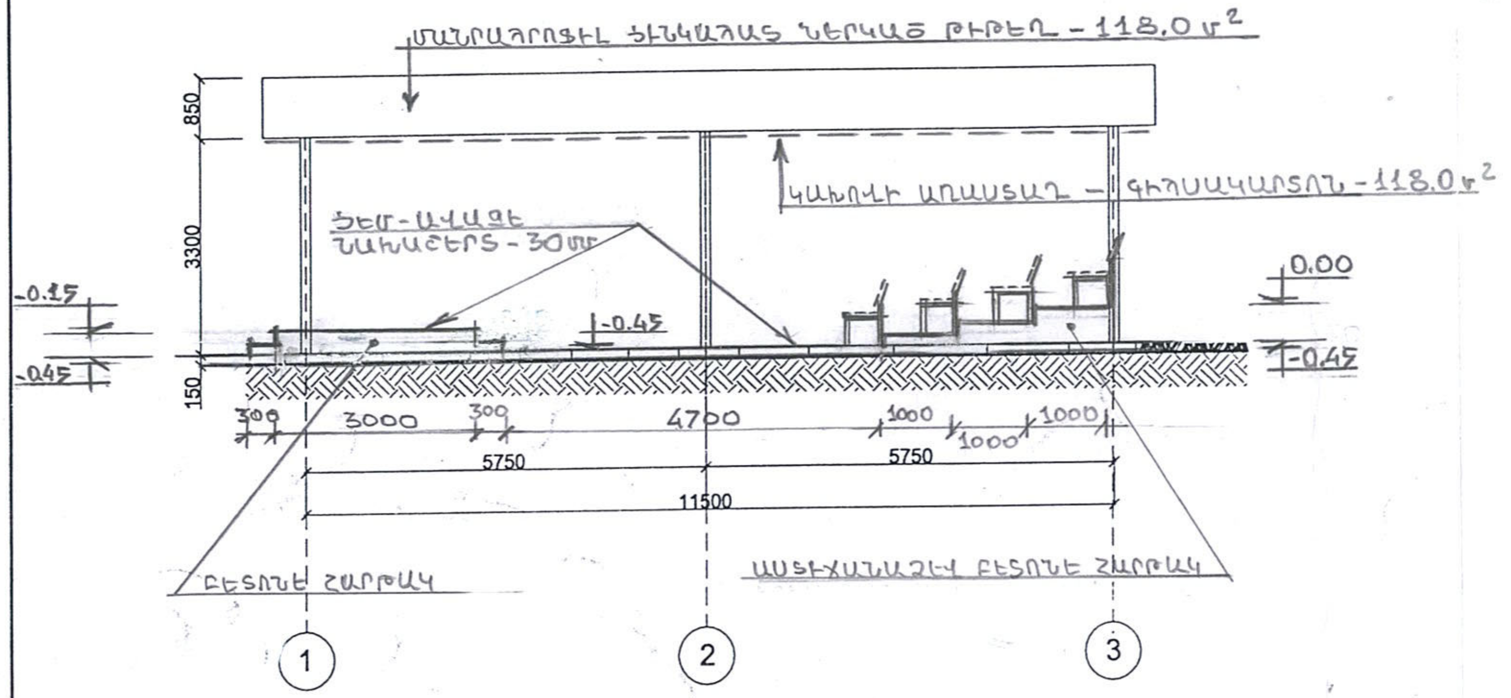

Հատակագիծ
Մ1:200

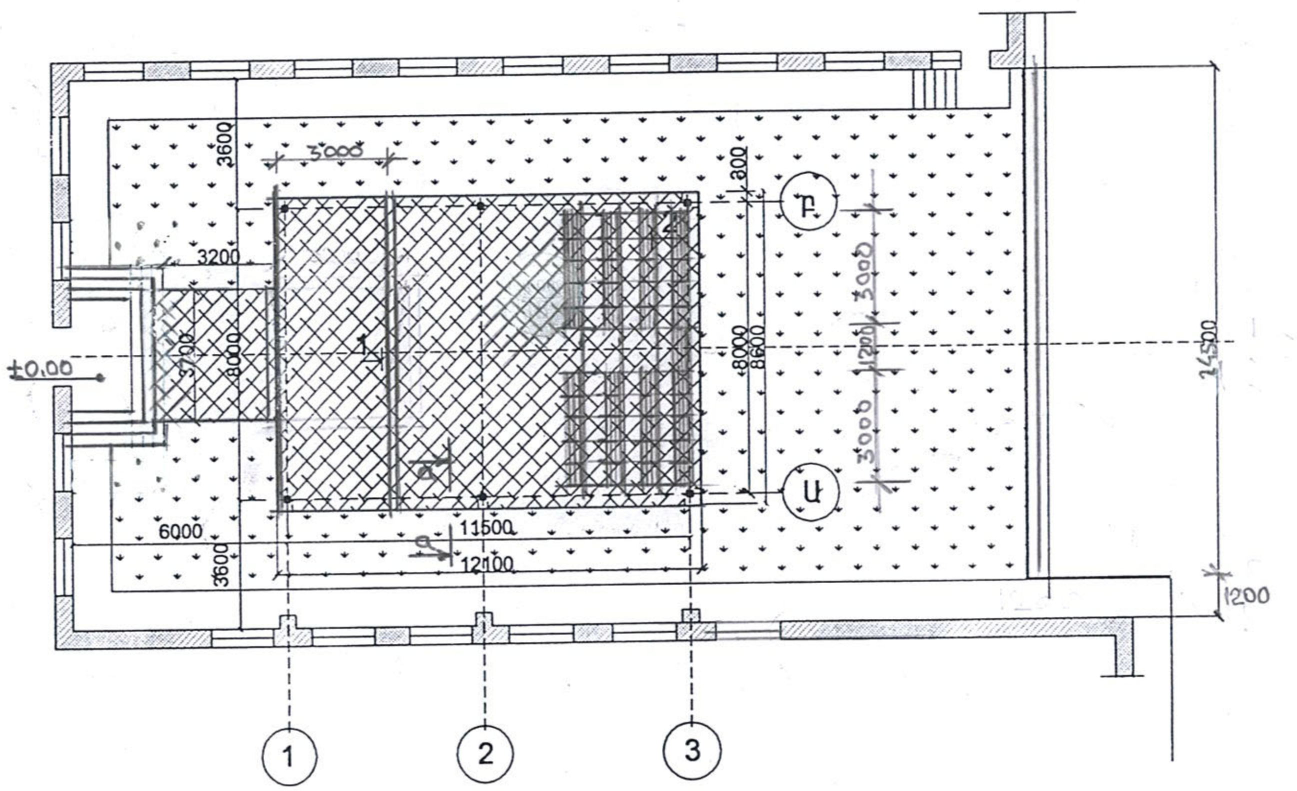

ՇԻՆԱՐԱՐԱՐԱԿԱՆ ԱՇԽԱՏԱՆՔՆԵՐ

N/N	ԱՆՎԱՆՈՒՄԸ	ԾԱՎԱԼԸ
1	Գ.ՈՒ. ՀԱՐԴԱՐՄԱՆ ՇԵՐՏԻ ՄԱՔՐՈՒՄ /ԱՌԱՍՏԱՂ/	90.0մ²
2	ԼԱՏԵՔՍԱՆԵՐԿՈՒՄ /ԱՌԱՍՏԱՂ/	90.0մ²
3	ՀԱՆԴԻՍՈՒԹՅՈՒՆՆԵՐԻ ԴԱՀԼԻՃԻ «ԱՐՄՍՏՐՈՆԳ» ԿԱԽ.ԱՌԱՍՏԱՂԻ ՎԱՀԱՆԱԿՆԵՐԻ ՓՈԽԱՐԻՆՈՒՄ	41.0մ²
4	ՀԱՏԱԿԻ ՊԱՏՐԱՍՏՈՒՄ – ԼԱՄԻՆԱՏԵ (ՄԵՆՅԱԿՆԵՐՈՒՄ)	102.0 մ²
5	ՇՎԱՔԱՐԱՆԻ ԲԵՄԻ ՀԱՐԹԱԿԻ ԿԱՌՈՒՑՈՒՄ ԲԵՏՈՆ B-15	8.3 մ³
6	ԲԵՄԻ ԵՎ ՀԱՐԹԱԿՆԵՐԻ ՑԵՄ.ԱՎԱԶԵ ՆԱԽԱՇԵՐՏ H=30	130.0 մ²
7	ՀԱՐԹԱԿՆԵՐԻ ԿՈՂԵՐԻ ԵՎ ԵԶՐԱՔ. ՑԵՄ.ԱՎԱԶԵ ՍՎԱՂ	22.6 մ³
8	ՀԱՏԱԿԻ ՊԱՏՐԱՍՏՈՒՄ –ՌԵՏԻՆԵ ԳՈՐԳ	45.0 մ²
9	ՆԱԽԱՇԵՐՏԻ ՊԱՏՐԱՍՏՈՒՄ ԽՃԻՑ – h=100մմ	10.1 մ³
10	ՇՎԱՔԱՐԱՆԻ ԲԵՏՈՆԵ ՄԻԱՁՈՒՅԼ ԵԶՐԱՔԱՐԻ ՊԱՏՐԱՍՏՈՒՄ /ԲԵՏՈՆ B-12.5	6.1 մ³
11	ԲԵՏՈՆԵ ՆԱԽԱՇԵՐՏ /B-10/ - h=80մմ	8.08 մ³

ՇՎԱՔԱՐԱՆԻ ՀԱՏԱԿԻ ԿՏՐՎԱԾՔ «a-a»

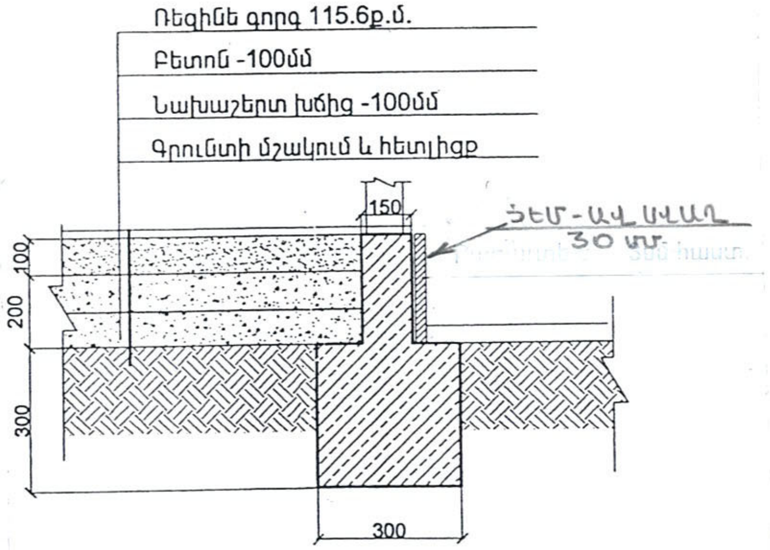

«ԳԼՈՄՄԱ» ԱԿ	Երևանի թիվ 125 դպրոցի վերանորոգում				ՊԱՏվԵՐ
	ՏՆՕՐԵՆ	Մանասյան		Ճարտարապետաշինարարական մաս	Թվական
	ՆԱԽԱԳԾՈՂ	Ա.Ալեքսանյան			2077
				Մետաղական շվաքարան /տաղավար/	ՓՈՒԼ Ա.Ն.
					ԹԵՐԹ ՃՇ-2

ՆՍՏԱՐԱՆՆԵՐԻ ՀԱՐԹԱԿԻ ՀԱՏԱԿԱԳԻԾ

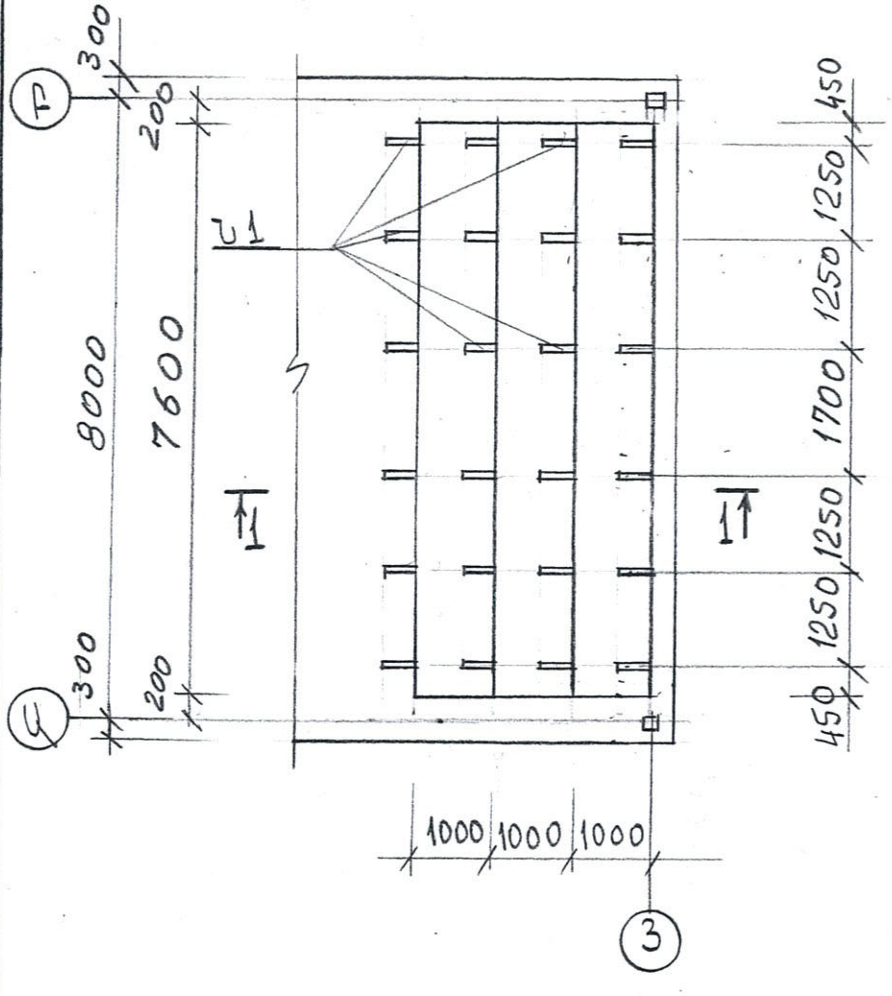

ՆՍՏԱՐԱՆ (8 ՀԱՏ)

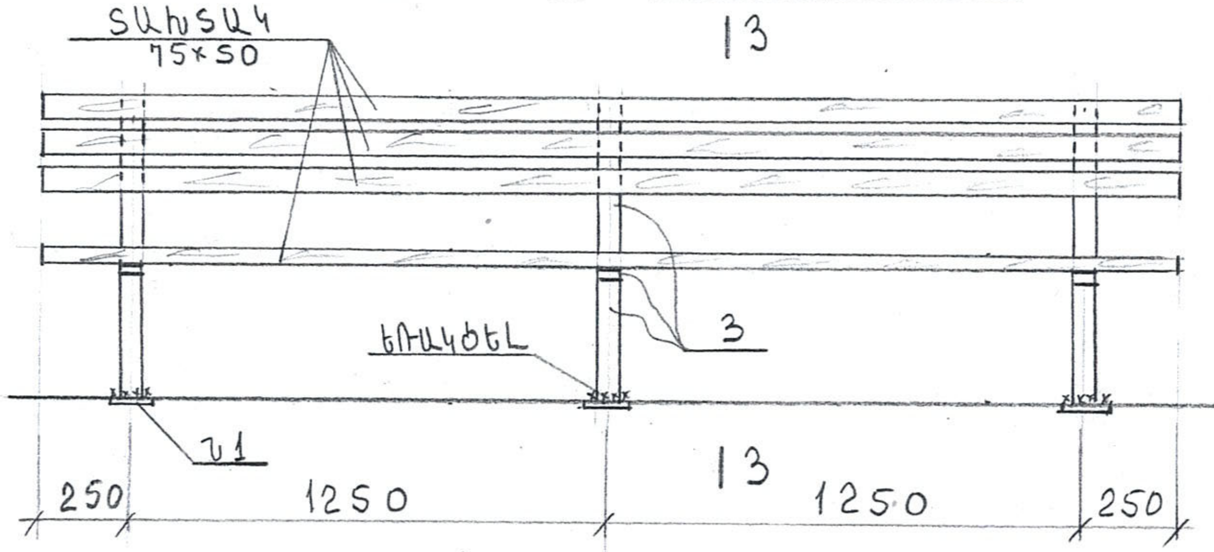

3 - 3

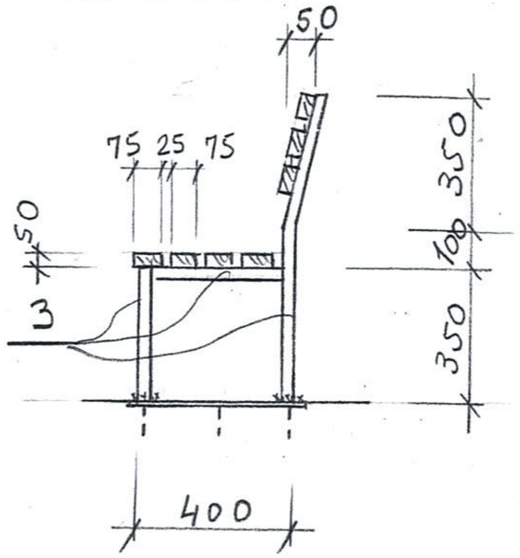

1 - 1

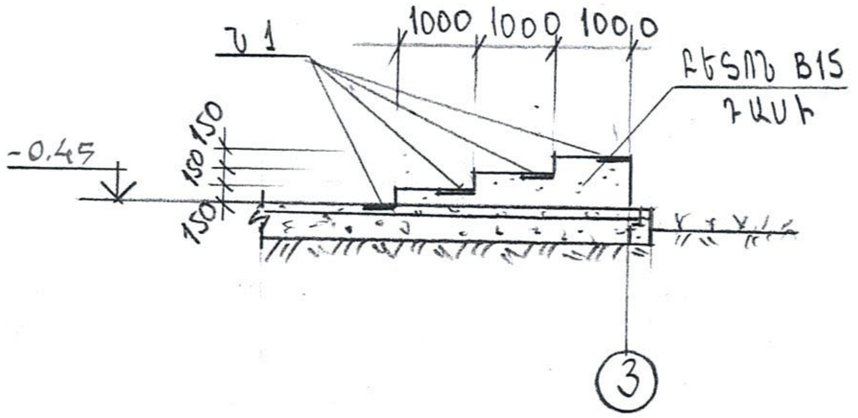

ՆԵՐԴԻՐ Ն1

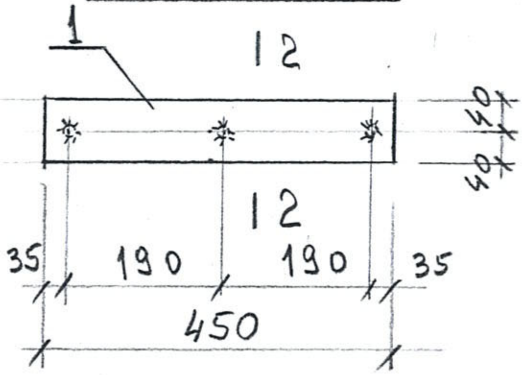

2 - 2

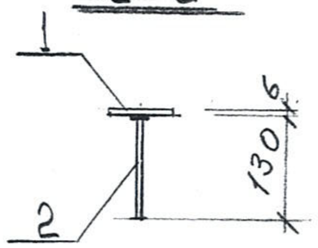

ՄԱՍՆԱԳԻՐ ՄԵԿ ԷԼԵՄԵՆՏԻ ՀԱՄԱՐ						
ՖՈՐՄ	ԳՈՏԻ	ԴԻՐՔ	ՆՇԱՆԱԿՈՒՄ	ԱՆՎԱՆՈՒՄ	ՔԱՆ. ՀԱՏ	ԾԱՆՈԹ.
				ԲԵՏՈՆԵ ՀԱՐԹԱԿ		
				ՄԱՆՐԱՄԱՍՆԵՐ		
		Ն1		ՆԵՐԴԻՐ Ն1	24	1.85 կգ
				ՆՅՈՒԹԻ ԾԱԽՍԸ		
				ԲԵՏՈՆ B15 ԴԱՍԻ	-	6.9 մ³
				ՆԵՐԴԻՐ Ն1		
				ՄԱՆՐԱՄԱՍՆԵՐ		
		1		-80x6; L= 450	1	1.7 կգ
		2		Ø8 A500C; L= 130	3	0.05 կգ
				ՆՍՏԱՐԱՆ		
				ՄԱՆՐԱՄԱՍՆԵՐ		
		3		ԽՈՂ. 0.50x25x2.5; $L_{ընդ}$ = 4.8մ	-	12.5կգ
				ՀԵՂՈՒՅՍ M6	21	
				ՏԱԽՏԱԿ 75 50 մմ	-	0.08 մ³

ՆՍՏԱՐԱՆՆԵՐԻ ՆԵՐԿՈՒՄ ՅՈՒՂԱՆԵՐԿՈՎ 2 ԱՆԳԱՄ

«ԳԼՈՄՄԱ» ԱԿ	Երևանի թիվ 125 դպրոցի վերանորոգում				ՊԱՏՎԵՐ
	ՏՆՕՐԵՆ	Մանասյան		Ճարտարապետաշինարարական մաս	Թվական 2017
	ՆԱԽԱԳԾՈՂ	Ա.Ալեքսանյան			ՓՈՒԼ / Ա.Ն.
				Շվաքարանի նստարան	ԹԵՐԹ ՃՇ-3

ԴԱՀԼԻՃԻ ՏԱՆԻՔԻ ՀԱՏԱԿԱԳԻԾ

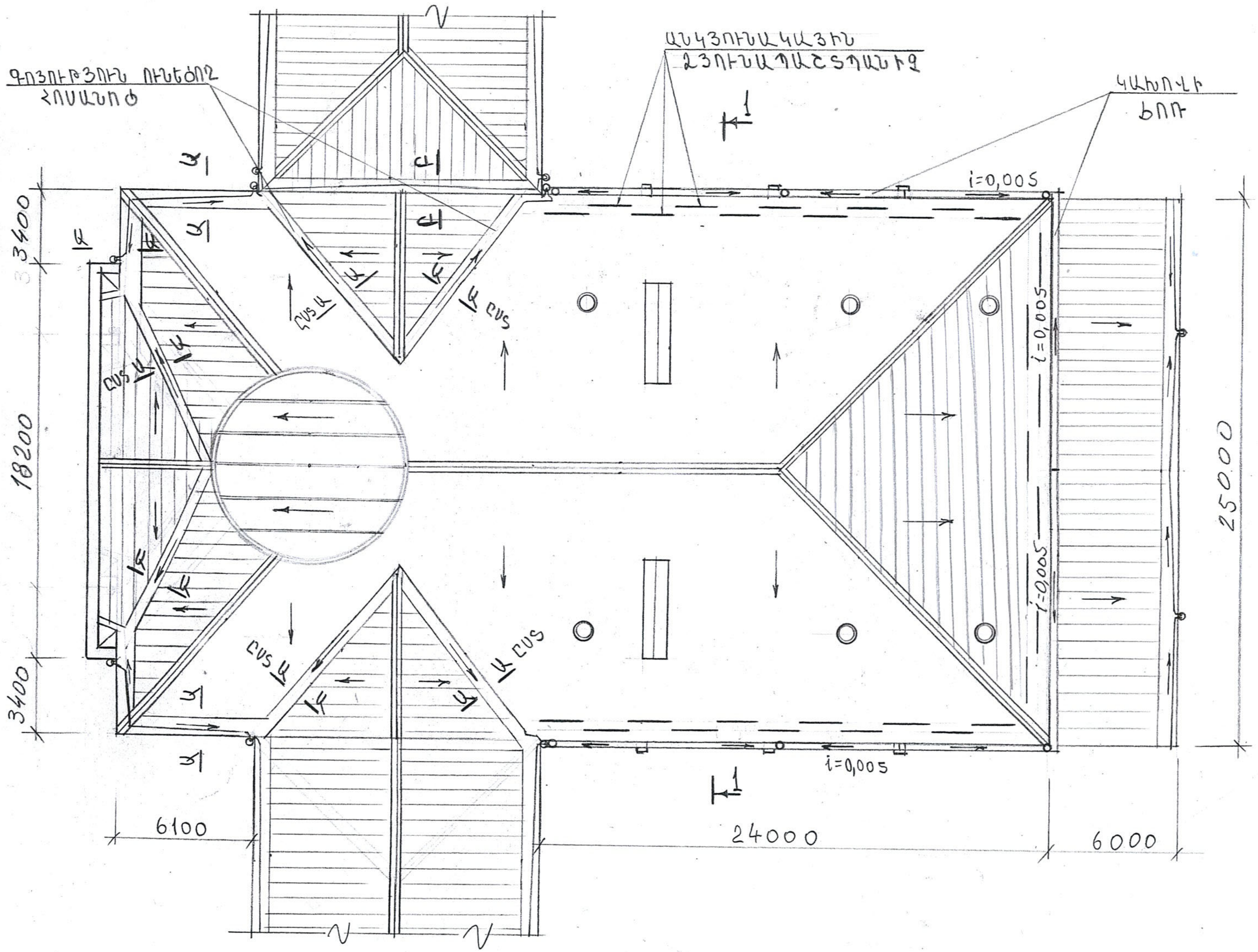

▨ — ԳՈՅՈՒԹՅՈՒՆ ՈՒՆԵՑՈՂ ՏԱՆԻՔԱԾԱԾԿ

▭ — ՓՈԽԱՐԻՆՎՈՂ ՏԱՆԻՔԱԾԱԾԿ

1. ՄԵՏԱՂԱԿՂՄԻՆԴՐԵ ՏԱՆԻՔԱԾԱԾԿԻ ԱՊԱՄՈՆՏԱԺՈՒՄ - 690,0 Մ2
2. ՊԻՊԻ ԹԻԹԵՂԻ ԱՊԱՄՈՆՏԱԺՈՒՄ ԵՎ ՄՈՆՏԱԺՈՒՄ - 84,0 Գ.Մ
3. ՑԻՆԿԱՊԱՏ ԹԻԹԵՂԻՑ ՋՐՀՈՐԴԱՆԻ ԱՊԱՄՈՆՏԱԺՈՒՄ - 61,0 Գ.Մ
4. ՏԱՆԻՔԱԾԱԾԿԻ ԻՐԱԿԱՆԱՑՈՒՄ ՊՐՈՖԻԼԱՎՈՐ ԳՈՒՆԱՎՈՐ ՑԻՆԿԱՊԱՏ ՄԵՏԱՂԱԹԻԹԵՂԻՑ - 740,0 Մ2
5. ԱՆԿՅՈՒՆԱԿԱՅԻՆ ՁՅՈՒՆԱՊԱՇՏՊԱ-ՆԻՉ ՑԻՆԿԱՊԱՏ ՆԵՐԿՎԱԾ ՄԵՏԱՂԱ-ԹԻԹԵՂԻՑ - 50.0 Գ.Մ
6. ԿԱԽՈՎԻ ՃՈՌ Ø180 ՑԻՆԿԱՊԱՏ ՆԵՐԿ-ՎԱԾ ՄԵՏԱՂԱԹԻԹԵՂԻՑ - 50.5 Գ.Մ
7. ՋՐՀՈՍ ԽՈՂՈՎԱԿՆԵՐ Ø140 ՑԻՆԿԱՊԱՏ ԳՈՒՆԱՎՈՐ ՄԵՏԱՂԱԹԻԹԵՂԻՑ – 42.0 Գ.Մ
8. ՁԱԳԱՐ ՑԻՆԿԱՊԱՏ ԳՈՒՆԱՎՈՐ ՄԵՏԱՂԱ-ԹԻԹԵՂԻՑ - 7 ՀԱՏ

«ԳԼՈՄՄԱ» ԱԿ	Երևանի թիվ 125 դպրոցի վերանորոգում			Պատվեր
	ՏՆՕՐԷՆ	Մանասյան	Ճարտարապետաշինարարական մաս	Թվական 2017
	ՆԱԽԱԳԾՈՂ	Ա.Ալեքսանյան	Դահլիճի տանիքի հատակագիծ, նյութի ծախս	Փուլ Ա.Ն.
				Թերթ ՃՇ-4

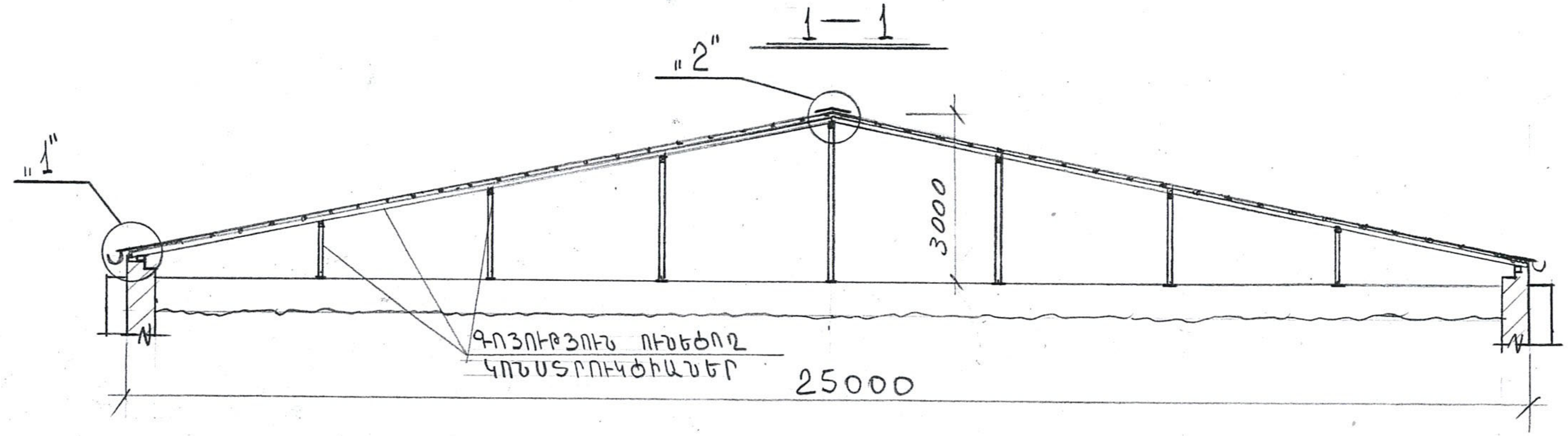

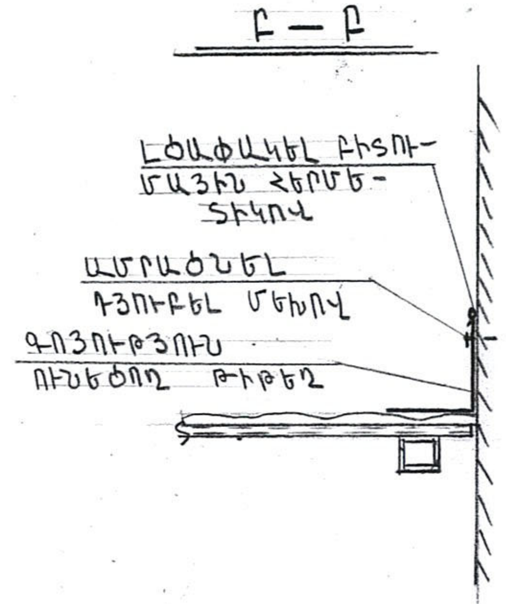

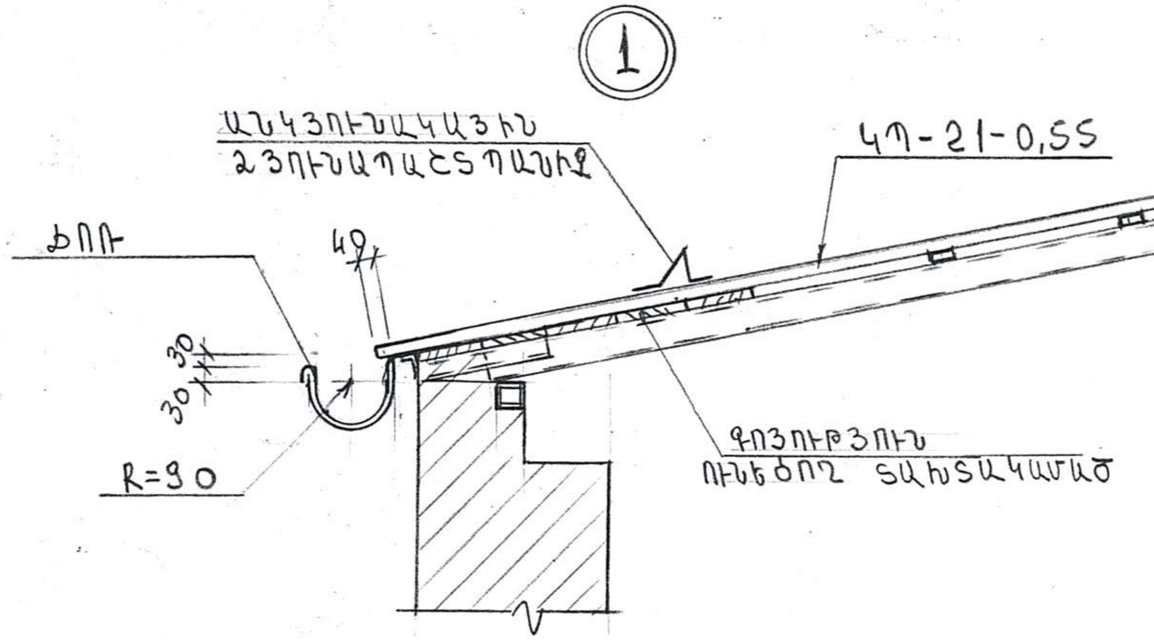

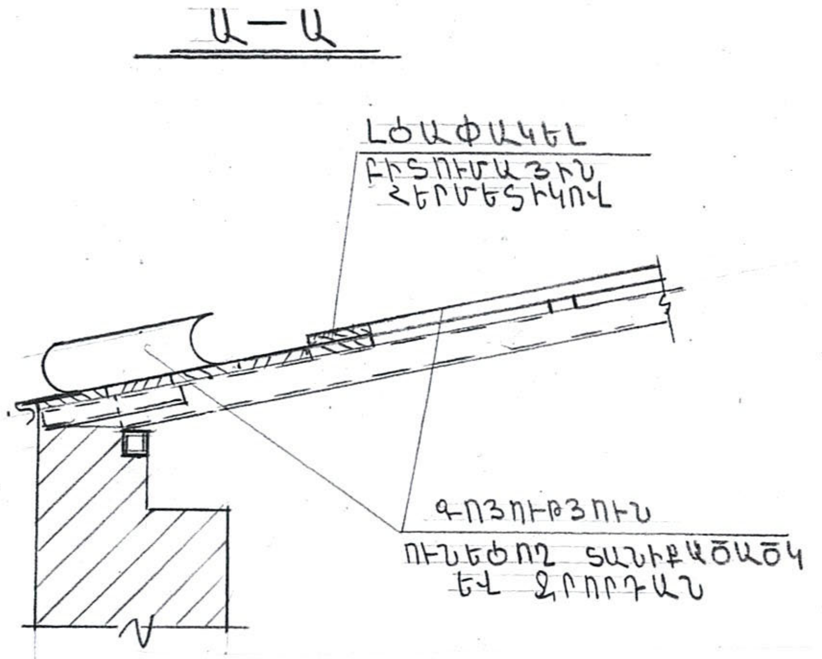

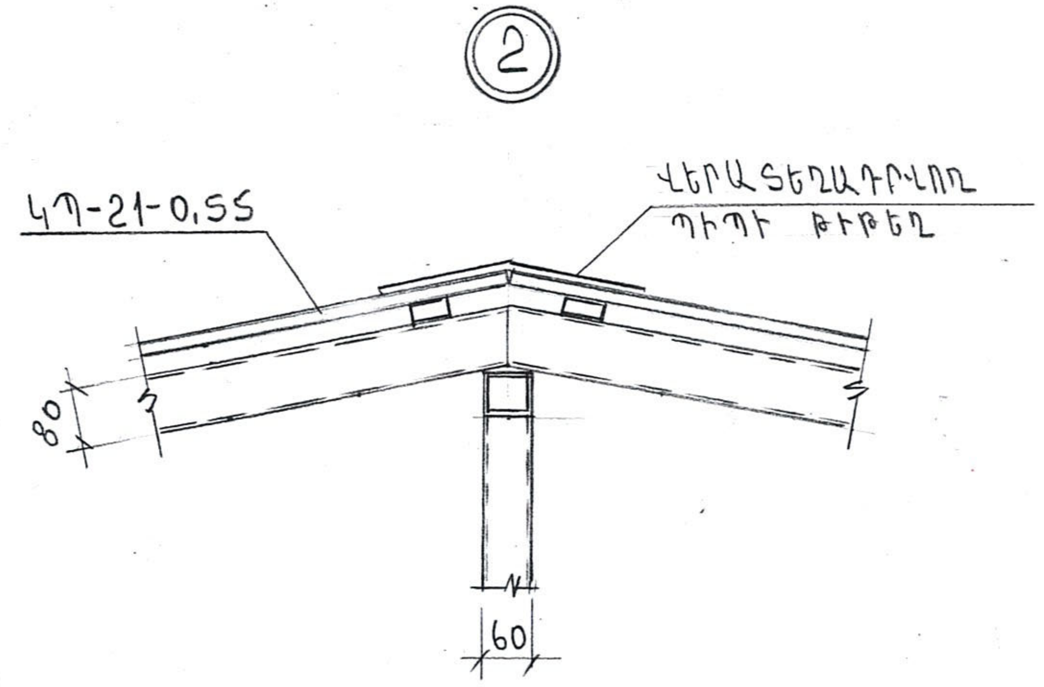

1. ԳՈՅՈՒԹՅՈՒՆ ՈՒՆԵՑՈՂ ՋՐՀՈՐԴԱՆՆԵՐԻ, ՀՈՍԱՆՈՑՆԵՐԻ, ԳՈԳՆՈՑՆԵՐԻ (ԿՏՐՎԱԾՔ Ա-Ա, Բ-Բ) ԼՑԱՓԱԿՈՒՄ ԲԻՏՈՒՄԱՅԻՆ ՀԵՐՄԵՏԻԿՈՎ – 180.0 Գ.Մ:
2. ԱՊԱԿԵՊԱՏ ԵՐԴԻԿԻ ԿԱՐԱՆՆԵՐԻ ՄԱՔՐՈՒՄ ԵՎ ԼՑԱՓԱԿՈՒՄ ԲԻՏՈՒՄԱՅԻՆ ՀԵՐՄԵՏԻԿՈՎ – 74.0 Գ.Մ:

	Երևանի թիվ 125 դպրոցի վերանորոգում				ՊԱՏՎԵՐ
	ՏՆՕՐԵՆ	Մանասյան		Ճարտարապետաշինարարական մաս	Թվական
	ՆԱԽԱԳԾՈՂ	Ա.Ալեքսանյան			2017
				Կտրվածքի 1-1, հանգույցներ	ՓՈՒԼ / Ա.Ն.
					ԹԵՐԹ
«ԳԼՈՄՄԱ» ԱԿ					ՃՇ-5

ՏԱՆԻՔԻ ՀԱՏԱԿԱԳԻԾ

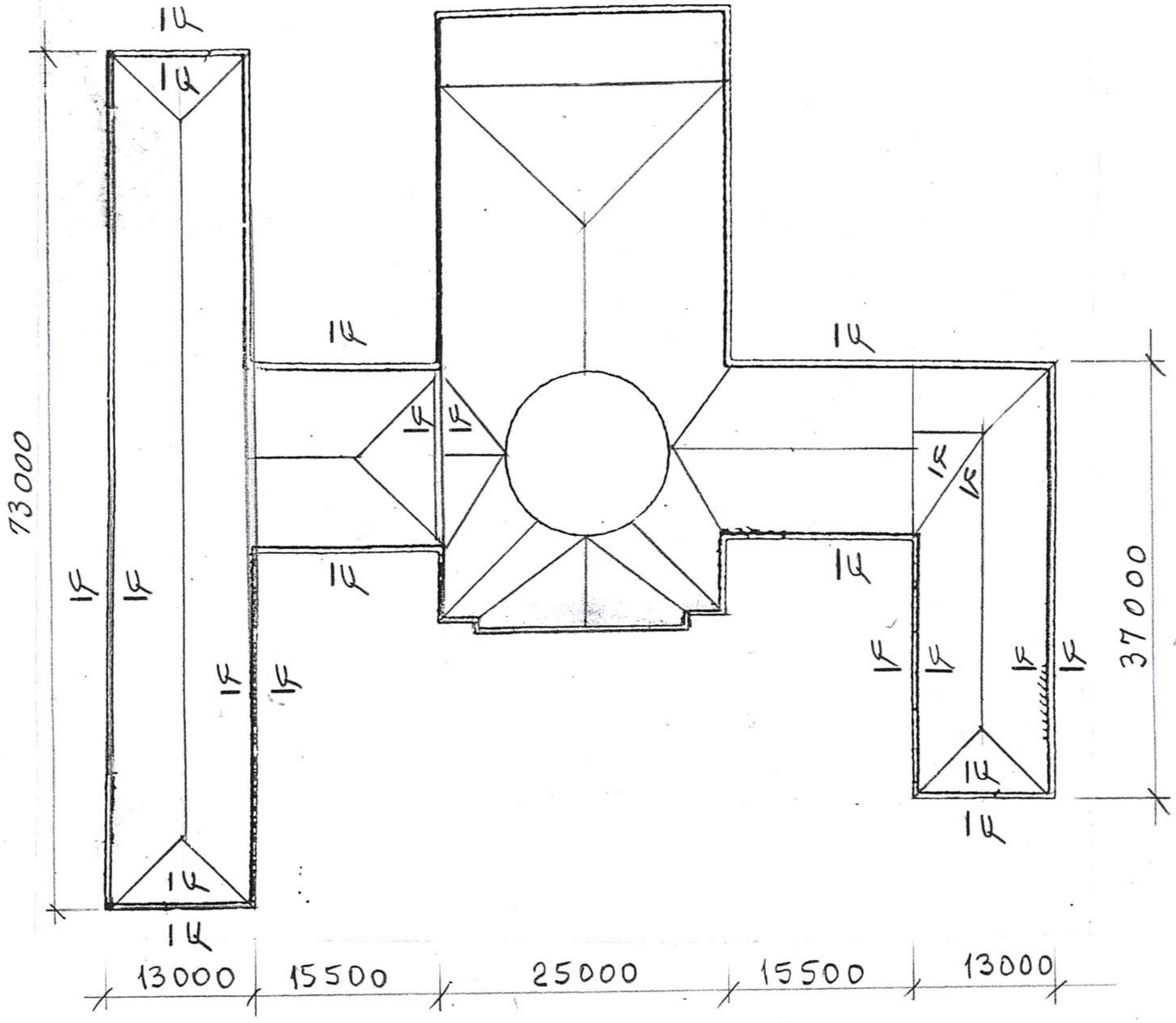

Ա—Ա

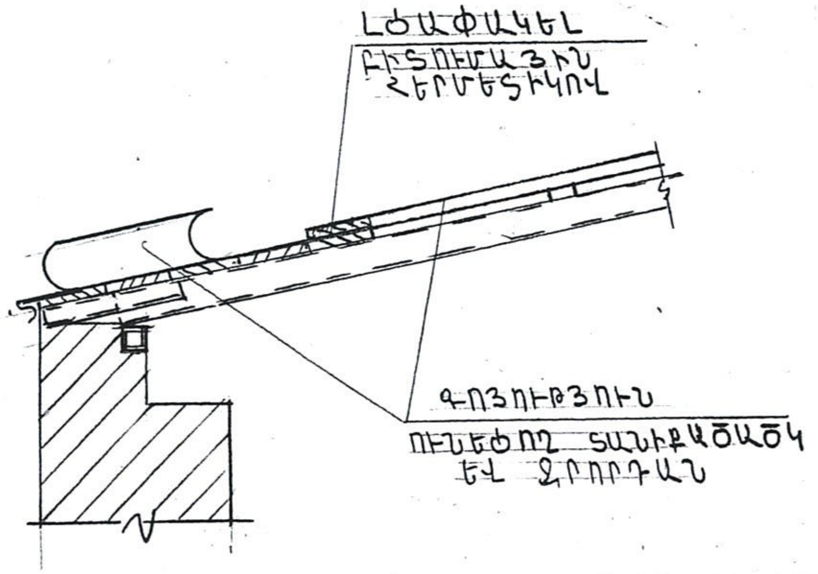

1. ԳՈՅՈՒԹՅՈՒՆ ՈՒՆԵՑՈՂ ՋՐՀՈՐԴԱՆՆԵՐԻ, ՀՈՍԱՆՈՑՆԵՐԻ (ԿՏՐՎԱԾՔ Ա-Ա) ԼՑԱՓԱԿՈՒՄ ԲԻՏՈՒՄԱՅԻՆ ՀԻԴՐՈՄԵԿՈՒՍԱՑՈՒՄՈՎ – 330.0 Գ.Մ:
2. ՏԱՆԻՔԱԾԱԾԿԻ ՆՈՐՈԳՈՒՄ ԱՊԱՄՈՆՏԱԺՎԱԾ ՄԵՏԱՂԱԿՂՄԻՆԴՐՈՎ - 290,0 Մ²:

«ԳԼՈՄՄԱ» ԱԿ	Երևանի թիվ 125 դպրոցի վերանորոգում				ՊԱՏՎԵՐ
	ՏՆՕՐԵՆ	Մանասյան		Ճարտարապետաշինարարական մաս	Թվական 2017
	ՆԱԽԱԳԾՈՂ	Ա.Ալեքսանյան		Դպրոցի շենքի տանիքի հատակագիծ - սխեմա	ՓՈՒԼ Ա.Ն.
					ԹԵՐԹ ՃՇ-6